ARISTON

CLAS EVO SYSTEM

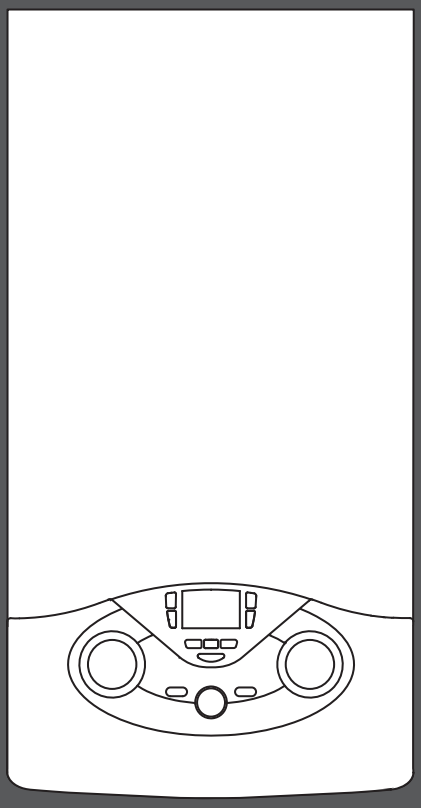

НАСТЕННЫЙ ГАЗОВЫЙ КОТЕЛ
ДЛЯ ОТОПЛЕНИЯ И ГОРЯЧЕГО
ВОДОСНАБЖЕНИЯ

ПАСПОРТ

CLAS EVO SYSTEM 15 CF
CLAS EVO SYSTEM 24 CF

0000000042000013700021200000000

1. ОБЩИЕ СВЕДЕНИЯ

Наименование и адрес производителя	ARISTON THERMO SPA Viale Aristide Merloni 45, 60044 Fabriano (AN), Италия
Модель	Место для наклейки
Серийный номер	
Назначение	Данное оборудование разработано в соответствии с европейскими стандартами качества и отвечает заявленным техническим характеристикам. Котел предназначен для отопления помещений и приготовления горячей воды для хозяйственно-бытовых нужд. Строго запрещается использовать котел в целях, не указанных в Руководстве по эксплуатации и Руководстве по установке и техническому обслуживанию.
Тип газа	Природный газ (метан G20), сжиженный газ (пропан G30, бутан G31)
Срок службы	10 лет

2. КОМПЛЕКТ ПОСТАВКИ

Наименование	Количество	Примечание
Руководство по эксплуатации	1	
Руководство по монтажу и техническому обслуживанию	1	
Гарантийный талон	1	
Монтажный шаблон из бумаги	1	

3. СВЕДЕНИЯ О ПРОДАЖЕ

Модель _____

Серийный номер _____

Дата продажи «_____» _____20_____г.

Торговая организация _____

_____
(место печати)

4. СВЕДЕНИЯ ОБ УСТАНОВКЕ

Котел установлен «_____» _____20_____г.

Адрес установки _____

Название организации _____

Ф.И.О. специалиста _____ _____
(подпись)

Должность _____

_____
(место печати)

5. ВВОД В ЭКСПЛУАТАЦИЮ

Котел введен в эксплуатацию «_____» _____20_____г.

Название организации _____

Ф.И.О. специалиста _____ _____
(подпись)

Должность _____

_____
(место печати)

6. СВЕДЕНИЯ О РЕМОНТАХ И ОБСЛУЖИВАНИИ

«_____» _____20_____г.

Название организации _____

Ф.И.О. специалиста _____ _____
(подпись)

Должность _____

Выполненные работы _____

_____

_____
(место печати)

«_____» _____20_____г.

Название организации _____

Ф.И.О. специалиста _____ _____
(подпись)

Должность _____

Выполненные работы _____

_____

_____
(место печати)

7. ГАРАНТИЙНЫЕ ОБЯЗАТЕЛЬСТВА

Срок гарантии составляет 2 года, исчисляется с даты ввода изделия в эксплуатацию, но не позднее 30 месяцев с даты продажи. Гарантия на данное оборудование действительна при соблюдении требований, приведенных в гарантийном талоне, Руководстве по эксплуатации и Руководстве по техническому обслуживанию, при вводе изделия в эксплуатацию авторизованным сервисным центром «Аристон Термо Русь» или специализированной организацией, имеющей соответствующие лицензии на работу с газовым оборудованием.

8. ВЛАДЕЛЕЦ

Об основных правилах использования и эксплуатации котла ознакомлен и проинструктирован

«_____» _____20_____г _____
(подпись)

Общий вид

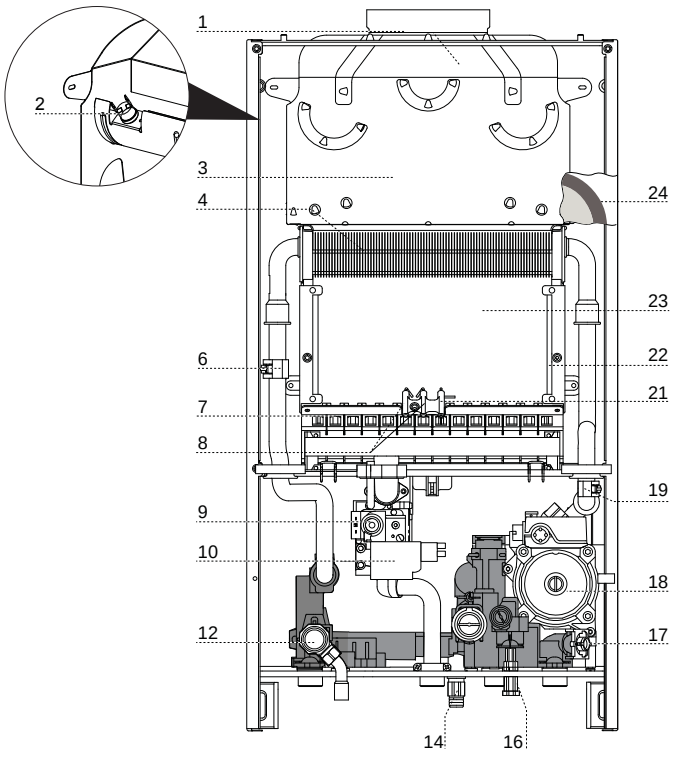

Обозначение

1. Патрубок выхода продуктов сгорания
2. Термостат продуктов сгорания
3. Стабилизатор тяги
4. Первичный теплообменник
6. Датчик температуры на подаче в контур отопления
7. Горелка
8. Электроды розжига
9. Газовый клапан
10. Устройство розжига
12. Предохранительный клапан контура отопления (3 бара)
13. Вторичный теплообменник
14. Сливной кран
15. Датчик расхода в контуре гвс
16. Кран подпитки
17. Фильтр контура отопления
18. Циркуляционный насос с воздухоотводчиком
19. Датчик температуры на возврате из контура отопления
21. Электрод контроля пламени
22. Теплоизоляционная панель камеры сгорания из минерального волокна
23. Камера сгорания
24. Расширительный бак

Размеры

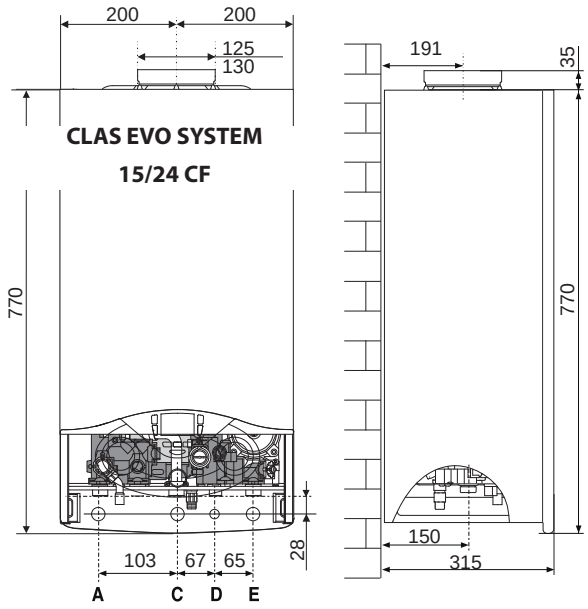

Размеры

A. Патрубок подачи в контур отопления
C. Подвод газа
D. Подвод холодной воды
E. Возврат из контура отопления

Минимальные расстояния

Для легкого доступа к котлу при техническом обслуживании следует обеспечить соответствующие минимально допустимые расстояния (свободное пространство) от корпуса котла до близлежащих предметов и поверхностей.

Устанавливать котел следует в соответствии с действующими нормами и правилами, а также в соответствии с требованиями производителя.

При установке обязательно используйте уровень, котел должен находиться в строго горизонтальном положении.

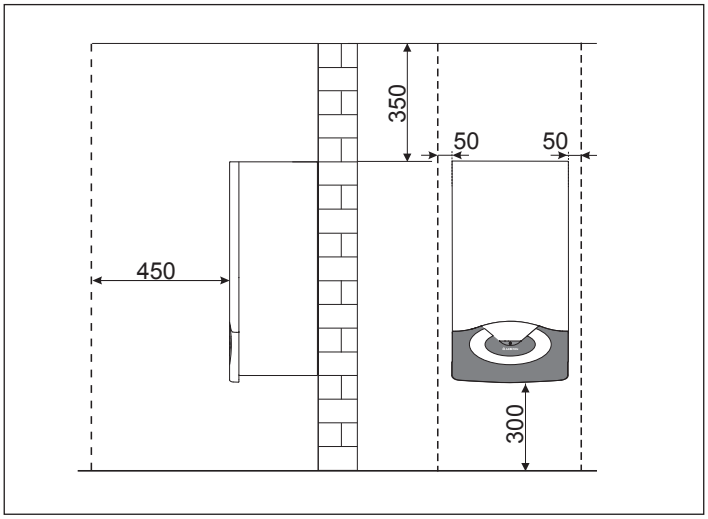

Установочный шаблон

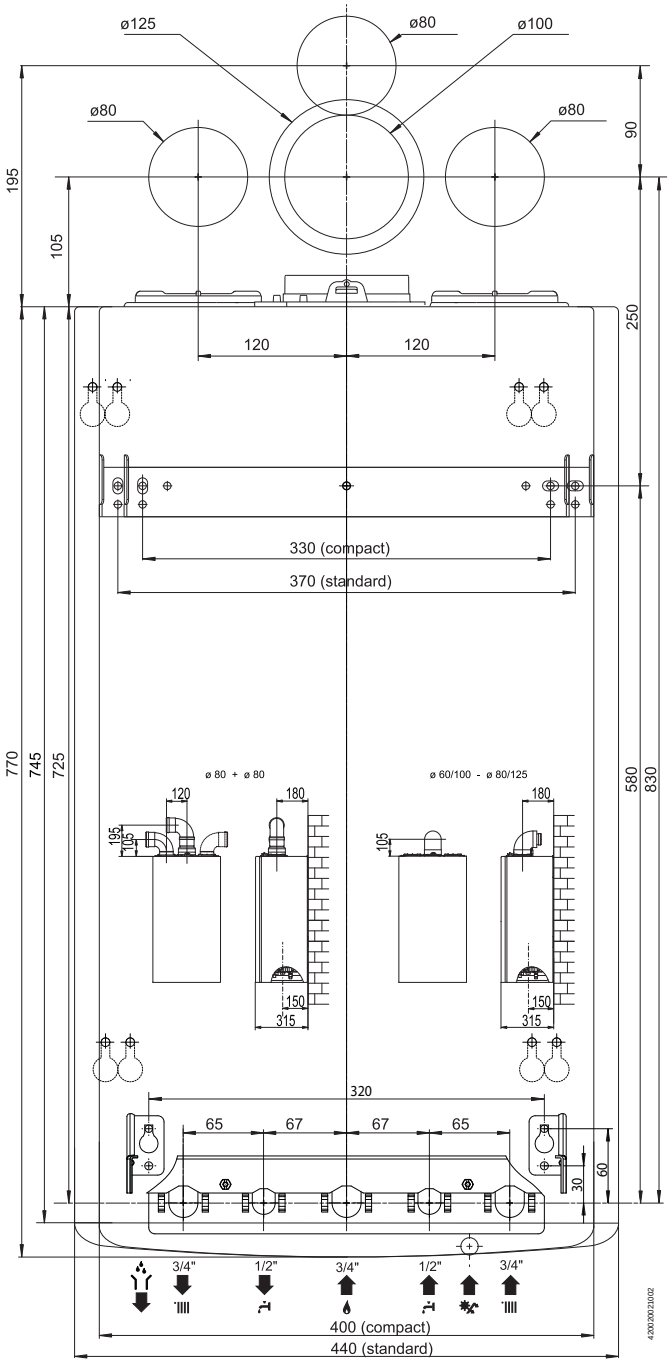

Техническая информация

Общие сведения	Модель		**CLAS EVO SYSTEM 15 CF**	**CLAS EVO SYSTEM 24 CF**
	Сертификация CE (№)		1312BR4794	
	Тип котла		B11 - B11bs	
Энергетические характеристики	Номинальная тепловая мощность для контура отопления, не более/не менее (Hi)	кВт	16,5 / 8,5	25,8 / 11,0
	Номинальная тепловая мощность для контура отопления, не более/не менее (Hs)	кВт	18,3 / 9,4	28,7 / 12,2
	Номинальная тепловая мощность для ГВС, не более/не менее (Hi)	кВт	16,5 / 8,5	27 / 11,0
	Номинальная тепловая мощность для ГВС, не более/не менее (Hs)	кВт	18,3 / 9,4	30 / 12,2
	Тепловая мощность на выходе (режим отопления), не более/не менее	кВт	14,9 / 7,3	23,7 / 9,9
	Тепловая мощность на выходе (режим ГВС), не более/не менее	кВт	14,9 / 7,3	24,8 / 99
	К.П.Д. сгорания топлива (по замеру на выходе продуктов сгорания), Hi/Hs	%	91,0	93,0
	КПД при номинальной мощности (60/80 °C), Hi/Hs	%	90,2 / 81,2	91,9 / 82,8
	КПД при мощности 30 % от номинальной (47 °C), Hi/Hs	%	89,5 / 80,6	91,2 / 82,1
	КПД на минимальной мощности, Hi/Hs	%	85,4 / 7,9	90,2 / 81,2
	Класс по К.П.Д. (директива 92/42/EEC)		**	***
	Классификация по Sedbuk		D	D
	Максимальное потери тепла через корпус при ΔT = 50 °C	%		1,1
	Потери тепла через дымоход при включенной горелке	%	9,0	7,0
	Потери тепла через дымоход при отключенной горелке	%	0,4	0,4
Выбросы	Остаточное давление	Па	3	3
	Класс по NOx		3	3
	Температура продуктов сгорания (G20)	°C	16	118
	Содержание CO2 (G20)	%	4,3	5,8
	Содержание CO (0 % O2)	млн-1	7	53
	Содержание O2 (G20)	%	12,8	10,1
	Количество продуктов сгорания, не более (G20)	м3/ч	53,3	63,6
	Избыток воздуха	%	155	93
Отопление	Максимальное гидравлическое сопротивление (ΔT=20°C)	мбар	200	200
	Остаточное давление в контуре	бар	0,25	0,25
	Давление в расширительном баке	бар	1	1
	Максимальное давление в контуре	бар	3	3
	Объем расширительного бака	л	8	8
	Температура воды в контуре отопления, не более/не менее	°C	82 / 35	82 / 35
ГВС	Температура воды в контуре ГВС, не более/не менее	°C	60 / 40	60 / 40
ЭЛЕКТРИЧЕСКИЕ ХАРАКТЕРИСТИКИ	Напряжение и частота	В/Гц	230/50	230/50
	Потребляемая мощность	Вт	81	81
	Класс защиты	°C	+5	+5
	Температура воздуха, не менее	IP	X5D	X5D
	Масса	кг	30	30

Таблица иллюстрирует зависимость между давлением газа на горелке и мощностью в режиме отопления

Давление газа в режиме отопления										
CLAS EVO SYSTEM 15 CF	**Gas**	**Полезная мощность (kВТ)**	**7,3**	**8,5**	**9,5**	**10,5**	**11,5**	**13,5**	**14,5**	**15,6**
	G20	мбар	1,8	2,5	3,1	3,8	4,5	5,2	6,0	7,0
		Максимальная установленная мощность в режиме отопления (*)	0	30	33	37	39	42	45	99
	G30	мбар	6,3	8,6	10,8	13,2	15,8	21,0	24,2	28,,0
		Максимальная установленная мощность в режиме отопления (*)	0	54	59	64	69	77	82	99
	G31	мбар	8,2	11,2	14,0	17,2	20,6	27,0	31,1	36,0
		Максимальная установленная мощность в режиме отопления (*)	0	59	66	71	77	86	91	99
CLAS EVO SYSTEM 24 FF	**Gas**	**Полезная мощность (kВТ)**	**9,9**	**12**	**14**	**16**	**18**	**20**	**22**	**23,7**
	G20	мбар	2,2	3,2	4,4	5,7	7,2	8,1	9,8	11,4
		Максимальная установленная мощность в режиме отопления (*)	0	39	44	49	54	55	59	62
	G30	мбар	5,5	8,0	11,0	14,3	18,1	18,9	22,9	26,5
		Максимальная установленная мощность в режиме отопления (*)	0	54	61	67	73	75	80	84
	G31	мбар	6,9	10,1	13,7	18,0	22,7	24,3	29,3	34,0
		Максимальная установленная мощность в режиме отопления (*)	0	56	63	70	76	80	87	91

(*) параметр 231

Сводная таблица параметров по типам газа

			CLAS EVO SYSTEM 15 CF			CLAS EVO SYSTEM 24 CF		
			G20	**G30**	**G31**	**G20**	**G30**	**G31**
Низшее число Воббе(15 °C, 1013 мбар)		МДж/м3	45,67	80,58	70,69	45,67	80,58	70,69
Входное давление газа		мбар	20	28/30	37	20	28/30	37
Давление газа на горелке								
	Максимальное в режиме ГВС	мбар	7,0	28,5	36,0	12,0	27,8	35,6
	Максимальное в режиме отопления - абсолютная мощность (параметр 230)	мбар	6,5 (47)	24,8 (83)	33,0 (94)	11,37 (62)	26,5 (84)	34,0 (91)
	Минимальное	мбар	1,8	6,3	8,2	2,2	5,5	6,9
При розжиге мбар (параметр 220)		мбар	1,8 (0)	6,3 (0)	8,2 0)	2,2 (0)	5,5 (0)	6,9 (0)
Максимальная заданная мощность в режиме отопления (параметр 231)			100	100	100	75	74	78
Задержка розжига (параметр 235)			Автоматический выбор			Автоматический выбор		
Количество форсунок		кол-во	13			13		
газ клапана диафрагмы мм			NO	**2,9**	**2,9**	NO		
Диаметр форсунок,		мм	1,15	0,75	0,75	1,25	0,76	0,76
Потребление газа(15 °C, 1013 мбар) (натуральный газ, м3/ч; сжиженный газ, кг/ч)	Максимальное (режим ГВС)		1,83	1,36	1,34	2,86	2,13	2,10
	Максимальное (режим отопление)		1,75	1,30	1,28	2,73	2,03	2,00
	Минимальное		0,90	0,67	0,66	1,16	0,87	0,85

ООО "Аристон Термо Русь"
Россия, 127015, Москва,
ул. Большая Новодмитровская, 14, стр.1, офис 626
Тел. +7 (495) 213 03 00, 213 03 01
Горячая линия Аристон +7 (495) 777 33 00
E-mail: service.ru@aristonthermo.com
www.ariston.com/ru

P420010492500